Miksery

Mikser jest niczym innym jak urządzeniem do którego doprowadzamy i zazwyczaj wzmacniamy sygnały, które to możemy następnie poddać korekcji (jeśli mikser jest w taką funkcję wyposażony), zmieszać je ze sobą - **zmiksować**, aby następnie przesłać je dalej – na różnego typu wyjścia. Mogą to być wyjścia na głośniki, słuchawki lub do innego urządzenia (np. rejestratora wielośladowego albo komputera). Odbywa się to zazwyczaj poprzez wyjścia analogowe lub cyfrowe. Mikser z odpowiednią ilością wejść i wyjść jest w stanie obsługiwać jednocześnie sygnał do niego wchodzący i z niego wychodzący, będąc dość poręcznym elementem w świecie rejestracji audio. Najlepszym przykładem niech będzie chociażby nagrywanie wokalu do podkładu z komputera.

Wygląd typowego, prostego miksera

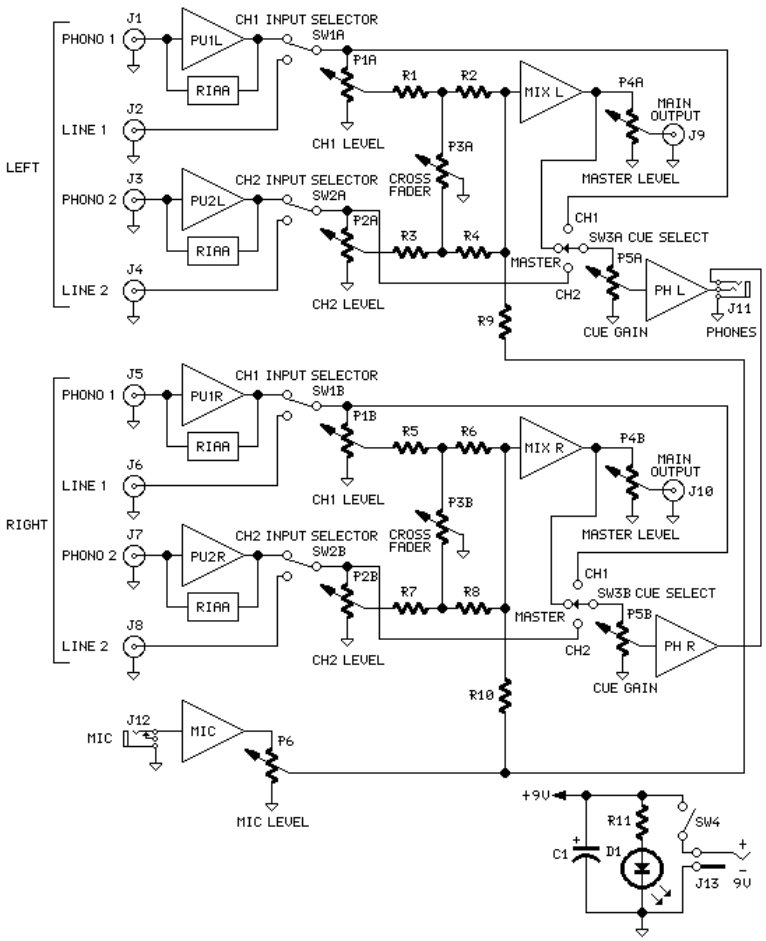

Schemat prostego, stereofonicznego miksera dla DJ-a (rys. pogladowy)

Listwy sieciowe i kondycjonery

Listwa sieciowa umożliwia podłączenie kilku urządzeń różnego typu, najogólniej mówiąc pełni więc rolę rozgałęziacza sieciowego, zaprojektowanego w taki sposób, by optymalnie działać ze sprzętem A/V.

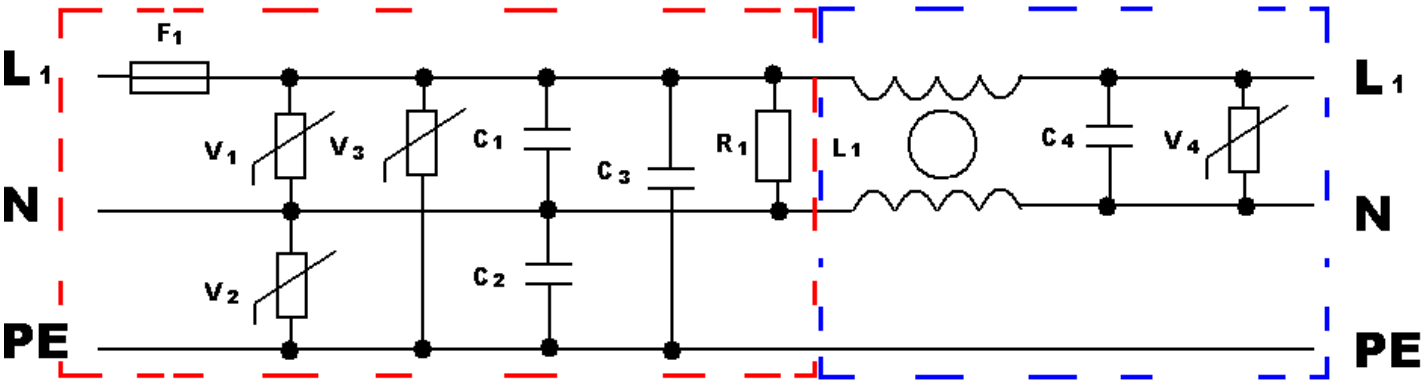

Schemat listwy sieciowej z zabezpieczeniami (rys. pogladowy)

Kondycjonery charakteryzują się najczęściej znacznie skuteczniejszymi obwodami zabezpieczeń, posiadają optymalizowane sekcje dla źródeł sygnału, przedwzmacniaczy i końcówek, ograniczają interferencje między nimi, mogą także służyć do poskromienia pętli masy, redukując dokuczliwe przydźwięki. Ideałem kondycjonera jest taki układ, który napięcie zaszumione, pełne śmieci z nadajników radiowo-telewizyjnych, kuchenek mikrofalowych, komputerów czy telefonów komórkowych, najeżone przepięciami, przetransformuje w idealną sinusoidę o zadanej specyfikacją zasilania częstotliwości i wartości.

Wnętrze kondycjonera sieciowego NuPrime Pure AC-4 (rys. pogladowy)

Pomimo zapewnień ich konstruktorów, kondycjonery sieciowe nie zawsze przynoszą poprawę dźwięku, niektórzy producenci sprzętu (zwłaszcza drogich, hi-endowych modeli) wręcz zastrzegają w instrukcjach obsługi, aby nie używać żadnych zewnętrznych uzdatniaczy prądu. Często wystarczające i zoptymalizowane dla sprzętu filtry znajdują się bowiem w samym urządzeniu.

O ile jednak w przypadku źródeł i przedwzmacniaczy kondycjonery raczej nie powinny narobić szkód (co nie znaczy, że na pewno pomogą), to wątpliwości pojawiają się najczęściej, gdy zechcemy podłączyć wzmacniacz o dużej mocy wyjściowej.

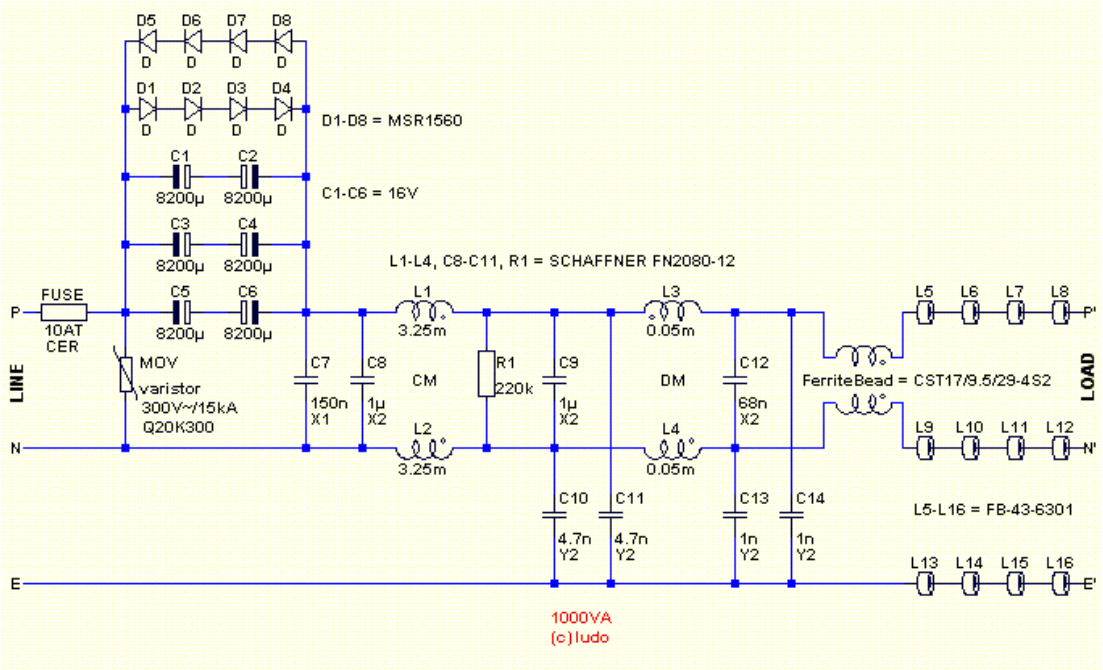

Przykładowy schemat kondycjonera sieciowego (rys. pogladowy)

Netografia:

https://audio.com.pl/

https://sklep.rms.pl/

https://www.audiostereo.pl/